Типовая схема подключения

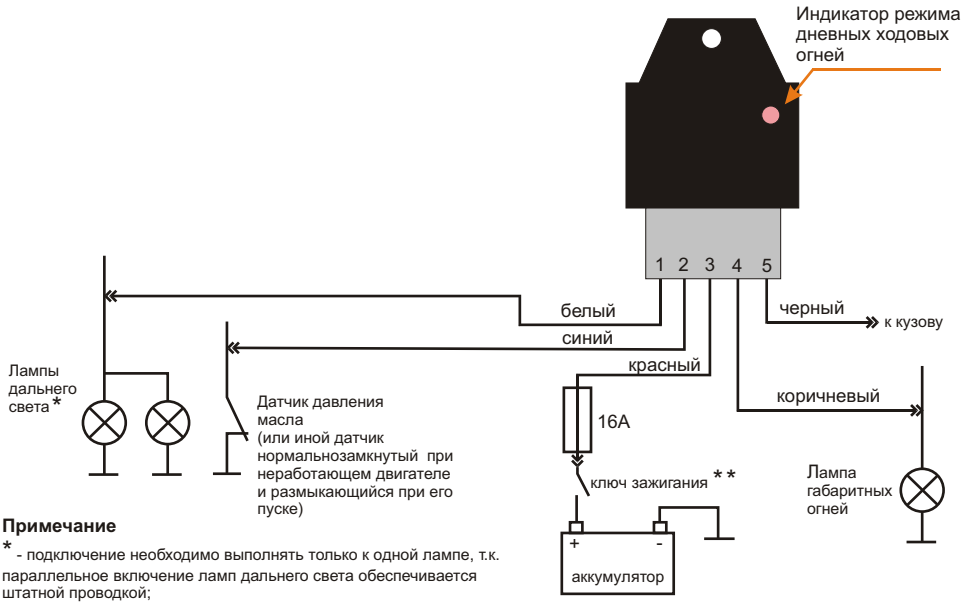

Примечание

* - подключение необходимо выполнять только к одной лампе, т.к. параллельное включение ламп дальнего света обеспечивается штатной проводкой;

** - красный провод (цепь АСС, выв. 3) необходимо подключать только к силовым проводам штатной проводки сечением не менее 2,5 кв.мм., не допускается подключение к цепям зажигания, стартера и систем активной безопасности автомобиля.

Схема подключения с использованием дополнительного реле

(реле приобретается отдельно)

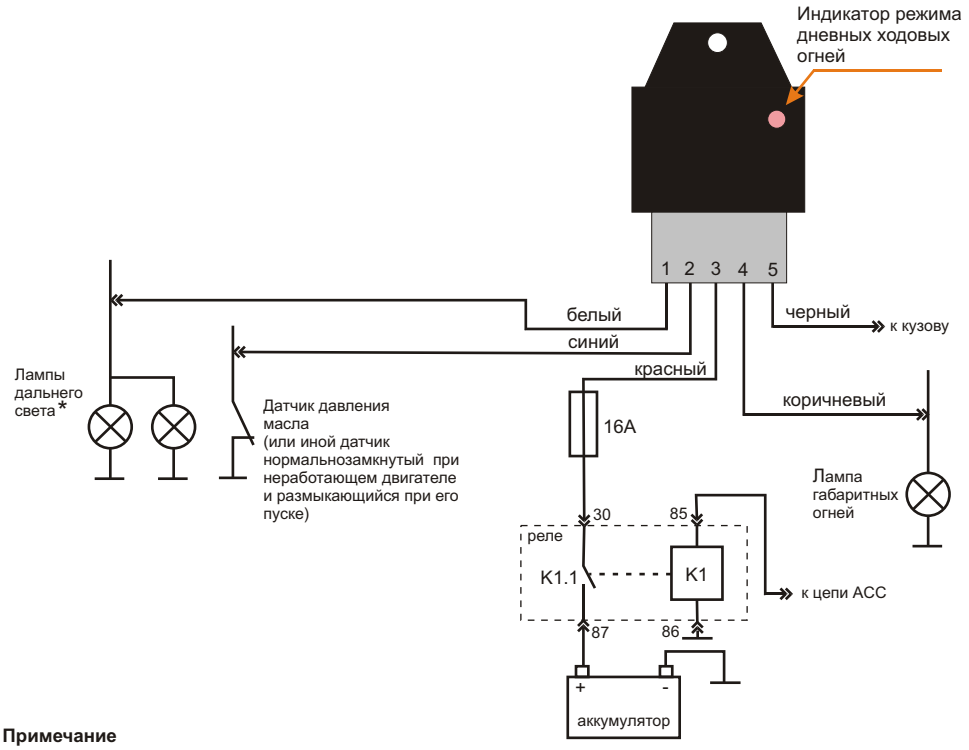

Примечание

* - подключение необходимо выполнять только к одной лампе, т.к. параллельное включение ламп дальнего света обеспечивается штатной проводкой

http://akmit.ru/
e-mail: info@akmit.ru
тел. 8-920-788-17-71